HYDRANT PODZIEMNY DN80 PN10

DN80 PN10 UNDERGROUND HYDRANT

ГИДРАНТ ПОДЗЕМНЫЙ DN80 PN10

Przeznaczenie:
Woda pitna i inne nieagresywne płyny max 40°C.

Dopuszczenia:
Państwowy Zakład Higieny W-wa.Centrum Naukowo-Badawcze Ochrony Przeciwpożarowej Józefów koło W-wy

Materiały i istotne cechy konstrukcyjne:

1. Ciśnienie nominalne PN10.
2. Przyłącze kołnierzowe zgodnie z PN-EN 1092-2.
3. Zabezpieczenie antykorozyjne farbą epoksydową o grubości powłoki 250µm.
4. Korpus górny i komora zaworowa wykonane z żeliwa szarego gat.GJL250, kolumna ze stali G205, trzpień ze stali nierdzewnej.
5. Tłok hydrantu nawulkanizowany gumąEPDM o twardości 70 Sh.
6.Nakrętka trzpienia mosiężna z gwintem trapezowym.
7.Nasady i porywy nasad hydrantu nadziemnego wykonane ze stopu aluminium lub żeliwa.
8.Zamknięcie hydrantu realizowane przez tłok współpracujący z tuleją prowadzącą.
9.Odwodnienie następuje z chwilą całkowitego zamknięcia hydrantu.
10.Przy ciśnieniu 0,2MPa wydajność hydrantu wynosi 10dm^3/s zgodnie z PN-B-02863.

Destination:
Drinking water and other non-aggressive fluids up to maximum 40°C.

Admissions:
The Józefów Fire Protection Research Center near Warsaw.
The State Hygiene Institute in Warsaw.

Materials and significant construction characteristics:

1. Nominal pressure PN10.
2. Flange terminal according to PN-EN 1092-2.
3. Anti-corrosion protection with EP paint appli-cation 250 µm thick.
4. Upper and valve chamber made of GJL250 grey cast iron, column made of G205 steel, mandrel made of stainless steel.
5 Hydrant piston galvanised with EPDM gum of 70 Sh hardness.
6. Brass hydrant nut with trapeze thread.
7. Roots and root covers of over-ground hydrant made of aluminium alloy or cast iron.
8. Hydrant closing done by piston co-operating with pilot sleeve.
9. Drainage takes place at the moment of complete closing of the hydrant.
10. At 0,2 MPa pressure the capacity of the hydrant is 10dm^3/s according to PN-B-02863.

Назначение:
Питьевая вода и другие неагрессивные жидкости макс. 40°C.

Допущено:
Государственным гигиеническим институтом Варшава. Научно-исследовательским центром по противопожарной охране Юзефув под Варшавой

Материалы и конструктивные особенности:

1.Номинальное давление PN10.
2. Воротниковый патрубок согласно с PN-EN 1092-2.
3.Противокоррозионное обе-спечение порошочно эпоксидовой краской толщиной 250 µm.
4. Верхний корпус и клапанная камера сделанная с чугуна серого чугуна сорт. GJL250, колонна со стали G205, штифт с нержавеющей стали.
5.Поршень гидранта вулканизированный резиной EPDM крепостью70 Sh.
6. Гайка штифта латунная с резьбой трапецией.
7. Насадкы и уносы насад надземного гидранта сделанные со стопа алюминия или чугуна.
8. Закрытие гидранта реализованное поршнем сотрудничающающим с ведущей втулкой.
9. Отщепление воды происходит с моментом полного закрытия гидранта.
10. При давлении 0,2 MPa производительность гидранта выносит 10dm^3/s согласно с PN-B-02863.

AKWA

Uwaga: Dane zawarte w katalogu mogą ulec zmianie w wyniku ciągłych zmian i postępu technicznego.

Nr cz.	Nazwa części	Materiał
1	Kaptur	250
2	Kołek sprężysty	65G
3	Korek głowicy	250
4	Tulejka dławika	Tarnamid
5	Korpus górny hydrantu	250
6	Obudowa nakrętki	500-7
7	Przyłącze do stojaka Hydrantu	250
8	Pokrywa zabezpieczająca	F-401
9	Pierścień uszczelniający	Mo59
10	Uszczelka Fi78x3,3 gr6,5	NBR
11	Kolumna Fi101,6x4,0xL	G205*
12	Odwodnienie rury trzpienia	
13	Tłok hydrantu gumowany	500-7;EPDM
14	Tuleja prowadząca tłoka	Tarnamid
15	Pręt prowadzący tłok	X20Cr13
16	Komora zaworowa	250
17	Uszczelka O-ring15x3	NBR
18	Uszczelka O-ring26x3	NBR
19	Uszczelka O-ring 80x2,5	NBR
20	Trzpień	X20Cr13
21	Podkładka	Tarnamid
22	Wkrętka	CuZn39Pb2
23	Podkładka	X20Cr13
24	Kołek sprężysty Fi6x24	65G
25	Rura trzpieniowa Fi25x1,5L	G205
26	Odwadniacz	Tarnamid
27	Uszczelka O-ring 86x3,5	NBR

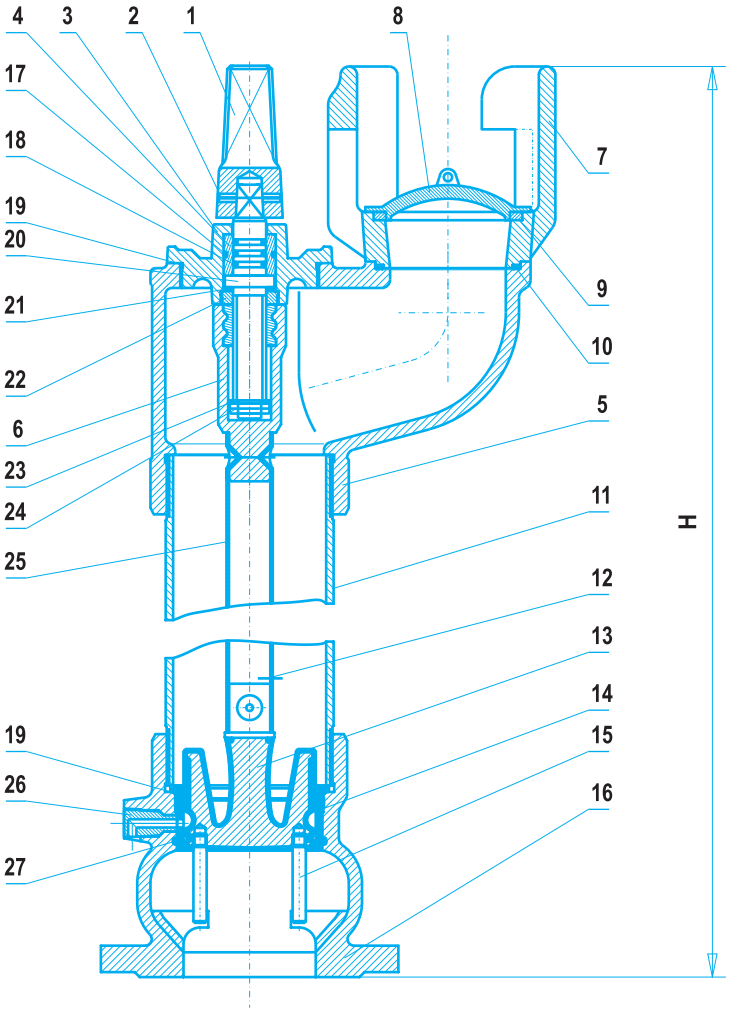

DN	Typ	H	masa (kg)	NR KAT.	NR KAT. 1	NR KAT. 2	NR KAT. 3	NR KAT. 4
80	A	750	25,0	HPZ80/750		HPZ80/K	HPZ80/750Z	SHPZ80/750
80	B	1000	27,5	HPZ80/1000		HPZ80/K	HPZ80/1000Z	SHPZ80/1000
80	C	1250	30,0	HPZ80/1250	HPZ80/1250C	HPZ80/K	HPZ80/1250Z	SHPZ80/1250
80	D	1550	33,0	HPZ80/1500		HPZ80/K		

* na zamówienie w wykonaniu:
1 - rura stalowa G205 ocynkowana
2 - rura ze stali kwasoodpornej
3 - rura żeliwna GJL250
4 - rura żeliwna GJS500-7

* upon order:
1 - G205 galvanised steel pipe
2 - acid resistant steel pipe
3 - GJL250 cast iron pipe
4 - GJS500-7 cast iron pipe

* на заказ в выделке:
1 - труба стальная G205 процинкованная
2 - труба с кислостойкой стали
3 - труба чугунная GJL250
4 - труба чугунная GJS500-7

Uwaga: Dane zawarte w katalogu mogą ulec zmianie
w wyniku ciągłych zmian i postępu technicznego.